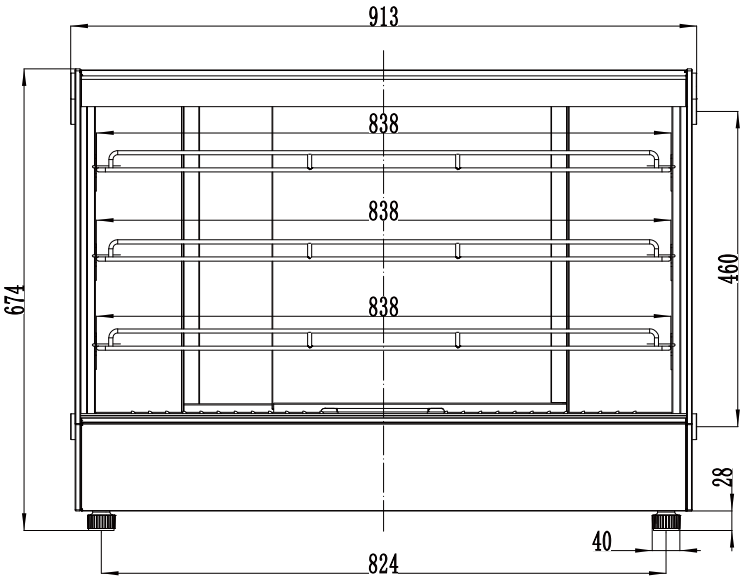

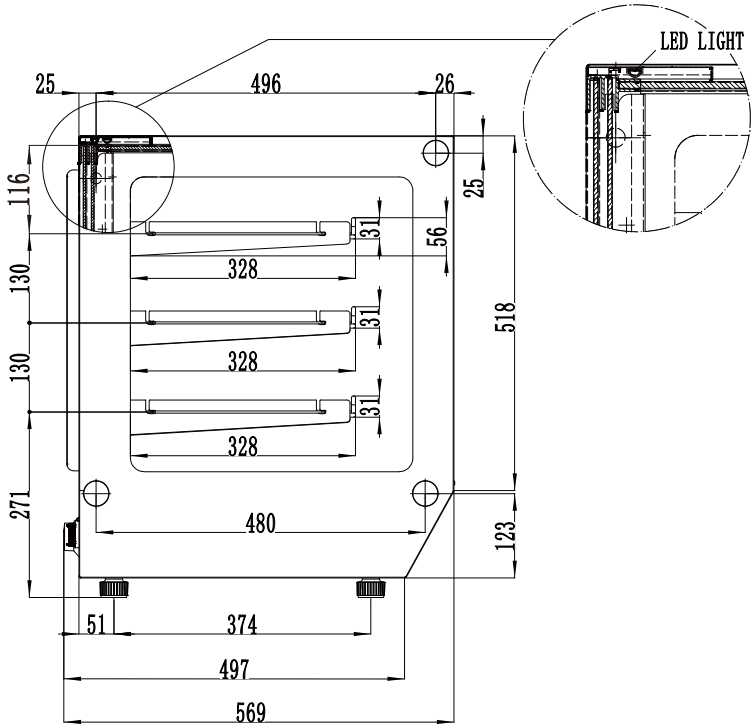

製品名	ホットショーケース（角型）
品番	JCMSH-101
外形寸法	W900×D570×H678
内形寸法	W880×D485×H455
有効内容積	101L
網棚	3 段
加熱方式	本体下部より加熱
発熱体	シーズヒーター
温度調節	可変式サーモスタット
温度調整範囲	30℃～ 90℃
安全装置①	自己復帰型温度過昇防止装置
安全装置②	非自己復帰型温度過昇防止装置
加湿装置	加湿バット（ホテルパン 1/9）
庫内照明	LED1本
防水等級	IPX4
製品質量	55kg
背面扉	強化ガラス（引き違い扉）
正面ガラス	強化ガラス
本体材質	SUS201
電源	単相 100V
消費電力	900W + LED8W
定格電流	9.0A
電源コード長さ	2m
電源プラグ	2 極差込み
適合コンセント	接地端子付き 2 極差込み 15A 125V

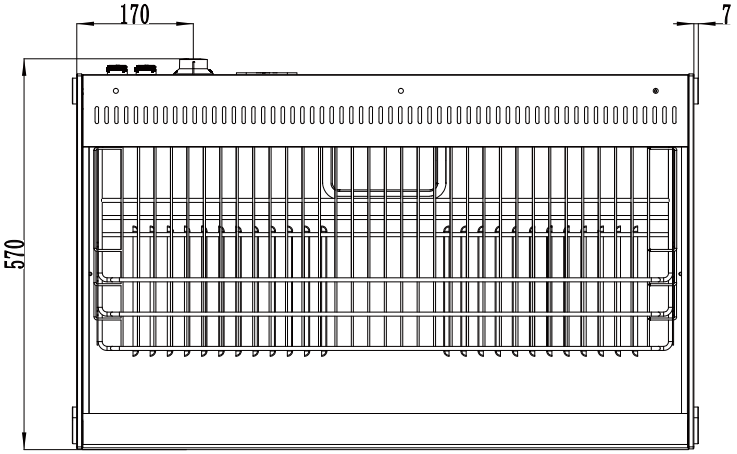

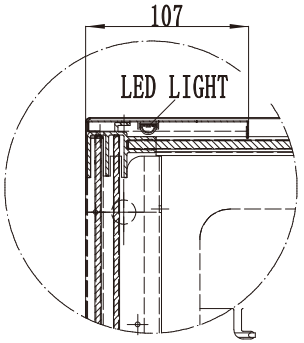

製品名　ホットショーケース（角型）	2024/5	株式会社ジェーシーエム
型　番　ＪＣＭＳＨ－１０１		

■ 承認図の仕様は改良のため予告なく変更する場合がございます