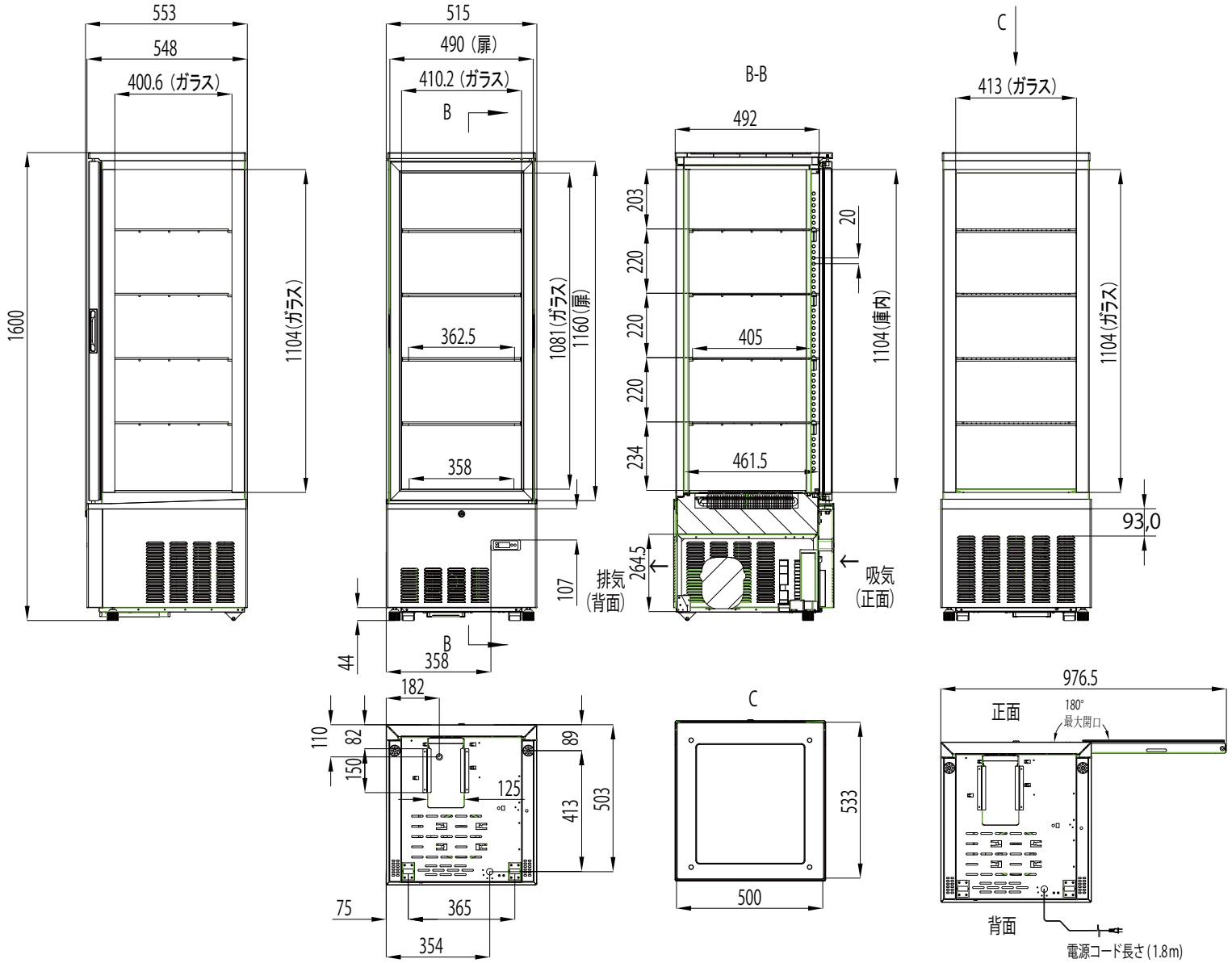

製品名	4 面ガラス冷蔵ショーケース
品番	JCMS-240
外形寸法（WxDxH）	515x553x1600
内形寸法（WxDxH）	449x484x1117
有効内容積	159L
性能条件	外気温 25℃湿度 60%無負荷平衡時直射日光受けず
温度調整範囲	2℃～ 12℃
製品質量	76kg
圧縮機	単相 100V　全密閉型
冷媒 / 封入量	R600a/50g
蒸発器	強制対流式
凝縮器	強制空冷式
温度制御	マイコン制御、 デジタル温度表示
電源	単相 100V
消費電力	220/250W+LED 照明 8/8W（50/60Hz）
年間消費電力量	930/914kWh/ 年（50/60Hz）
定格電流	3.5/3.2A（50/60Hz）
電源コード長さ	1.8m
電源プラグ	2 極差込み
適合コンセント	接地端子付 2 極差込み 15A　125V
付属品	網棚 4 枚、 排水受け皿、 鍵
収納目安本数	250 mℓ缶：216 本、ビール小瓶：125 本
（おおよそ本数）	350 mℓ缶：150 本、ビール中瓶：84 本
	500 mℓ缶：155 本、ビール大瓶：60 本
	500 mℓ PET：105 本、一升瓶：21 本

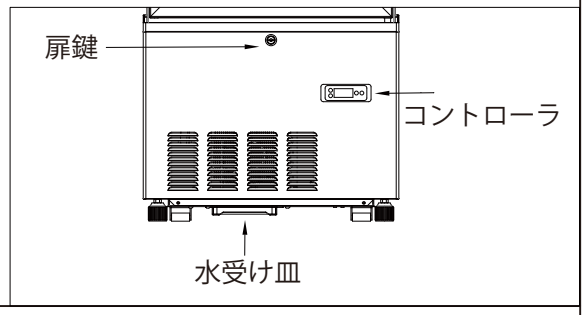

※ 承認図の仕様は改良のため予告なく変更する場合がございます

製品名	4 面ガラス冷蔵ショーケース	2023/4
型　番	JCMS-240	

株式会社ジェーシーエム